METRUS
Valve Test Bench Excellence

SVM 4/100C



DATENBLATT

Mobiler Kompaktprüfstand für Sicherheitsventilehitsventile

GRUNDAUSSTATTUNG	
Spannbereich	DN10 – DN100 3/8”– 4”
Spannkraft	4 Tonnen
Aufspannung	Manuelles Schnellspannsystem
Prüfmedium	Gas/Luft (externe Versorgung)
Drucksystem	600 bar Edelstahl
Bedienpult aus Edelstahl	
Blasenzähler & Gummistopfen bis DN 100	
Manometerschnellverschraubung für werkzeug-freien Manometerwechsel	
METRUS Präzisionsventiltechnik	

SPECIFICATIONS

Mobile compact test bench for safety valves

BASIC FEATURES	
Clamping range	DN10 – DN100 3/8”– 4”
Clamping force	4 tons
Way of clamping	Manual fast clamping system
Test fluid	Gas/air (external supply)
Pressure piping	600 bar stainless steel
Stainless steel control panel	
Bubble counter & rubber plugs up to DN 100	
Gauge quick connection for tool-free change of gauges	
METRUS Higt precision valves	

ABMESSUNGEN / DIMENSIONS

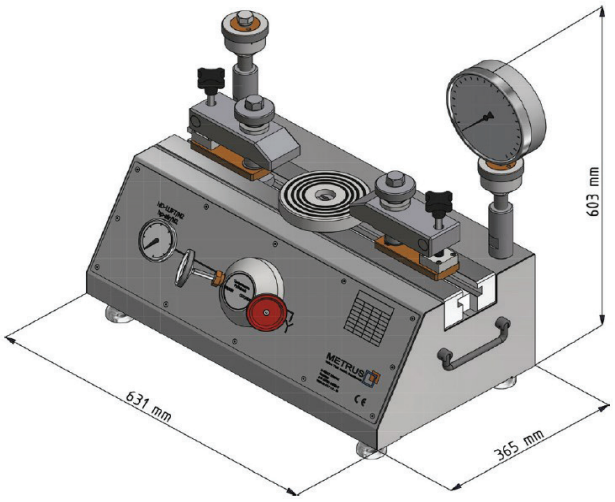

SVM 4/100C DN 10 - DN 100 3/8” - 4”
basic model

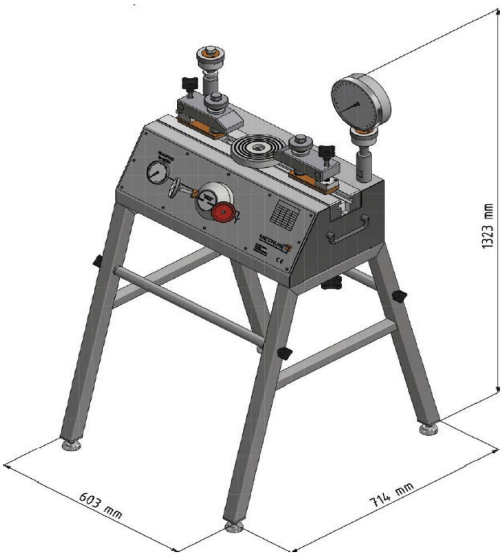

SVM 4/100C DN 10 - DN 100 3/8” - 4”
mounted on optional test bench stand

OPTIONEN
Zerlegbares Untergestell
Laser Blasenzähler (LBC)
METRUS Free CRS - kostenlose Prüfstandsoftware

OPTIONS
Dismountable test bench stand
Laser Bubblecounter (LBC)
METRUS Free CRS - computer registration system

PRÜFDRUCKTABELLE / TEST-PRESSURE TABLE

FLANSCH FLANGE		PRÜFDRUCK TEST PRESSURE	
[mm]	**[inch]**	**BAR**	**PSI**
DN 10- 15	3/8” - 1/2”	600	8700
DN 20-25	3/4” - 1”	380	5500
DN 32-40	1 ¼”- 1 ½”	185	2600
DN 50	2’	100	1400
DN 65	2 ½”	65	940
DN 80	3”	50	720
DN 100	4”	30	430

METRUS GmbH Richard-Lucas-Str. 6, D-41812 Erkelenz, T. +49 (2431) 94502 0, F. +49 (2431) 94502 18, sales@metrus.de, www.metrus.de

*Die abgebildeten Darstellungen können optionale Ausstattungen oder Zusatzfunktionen enthalten, die nicht im Basisprodukt enthalten sind.
*The illustrations shown may contain optional equipment or additional functions that are not included in the standard product.