METRUS
Valve Test Bench Excellence
since 1970

SVM 20/200
SVM 20/400



DATENBLATT

Mobiler Prüfstand zur Sicherheitsventilprüfung

GRUNDAUSSTATTUNG	
Spannbereich **Alternativ**	DN15 - DN200 1/2“- 8“ DN15 - DN400 1/2“-16“
Spannkraft	20 Tonnen
Aufspannung	Manuelles Schnell-spannsystem mit autom. Lastausgleich, wartungsfrei
Prüfmedium	Gas/Luft (externe Versorgung)
Drucksystem	600 bar Edelstahl
Steuersäule aus Edelstahl	
Blasenzähler & Gummistopfen bis DN100	
Manometerschnellverschraubung für werkzeugfreien Manometerwechsel (2x)	
METRUS Präzisionsventiltechnik	

SPECIFICATIONS

Mobile Test bench for safety valves

BASIC FEATURES	
Clamping range **Alternatively**	DN15 - DN200 1/2“- 8“ DN15 - DN400 1/2“-16“
Clamping force	20 tons
Way of clamping	Manual fast clamping system with autom. load compensation, maintenance free
Test fluid	Gas/air (external supply)
Pressure piping	600 bar stainless steel
Stainless steel control panel	
Bubble counter & rubber plugs up to DN100	
Gauge quick connection for tool free change of gauges (2x)	
METRUS Precision valves	

ABMESSUNGEN / DIMENSIONS

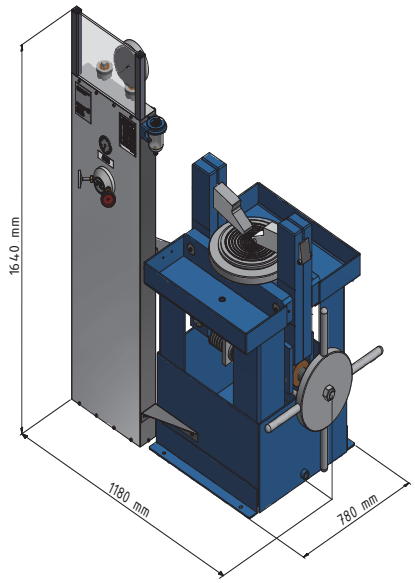

DN15 - DN200 1/2“- 8“

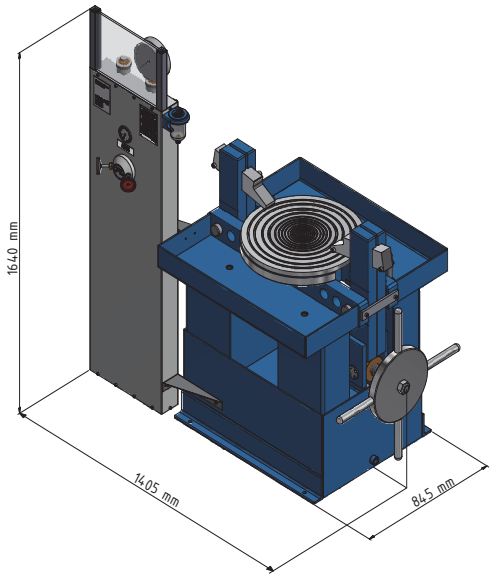

DN15 - DN400 1/2“-16“

OPTIONEN
Wasserprüfung bis 600 bar / 8700 PSI
Manometer Rondell für 4 + 1 Manometer
Laser Blasenzähler (LBC)
METRUS Free CRS Prüfstandssoftware

OPTIONS
Water testing up to 600 bar / 8700 PSI
Gauge turret for 4 + 1 gauges
Laser Bubblecounter (LBC)
METRUS Free CRS Testbench Software

PRÜFDRUCKTABELLE / TEST-PRESSURE TABLE

FLANSCH FLANGE		PRÜFDRUCK TEST PRESSURE			
		SVM 20/200		SVM 20/400	
[mm]	[inch]	bar	PSI	bar	PSI
DN 15 - 25	½” - 1”	600	8700	600	8700
DN 32	1 ¼”	600	8700	600	8700
DN 40	1 ½”	600	8700	600	8700
DN 50	2”	540	7800	540	7800
DN 65	2 ½”	360	5200	360	5200
DN 80	3”	250	3600	250	3600
DN 100	4”	180	2600	180	2600
DN 125	5”	120	1700	120	1700
DN 150	6”	88	1200	88	1200
DN 175	7”	67	970	67	970
DN 200	8”	50	720	50	720
DN 250	10”	-	-	28	400
DN 300	12”	-	-	24	340
DN 350	14”	-	-	16	230
DN 400	16”	-	-	14	200

METRUS GmbH Richard-Lucas-Str. 6, D-41812 Erkelenz, T. +49 (2431) 94502 0, F. +49 (2431) 94502 18, sales@metrus.de, www.metrus.de

*Die abgebildeten Darstellungen können optionale Ausstattungen oder Zusatzfunktionen enthalten, die nicht im Basisprodukt enthalten sind.
*The illustrations shown may contain optional equipment or additional functions that are not included in the standard product.